ROLINE PC-Halter ausziehbar, drehbar, silber

Artikelnummer	17.03.1137
Hersteller	ROLINE
Hersteller-Art.-Nr.	17.03.1137
EAN (Einzelstück)	7611990173167

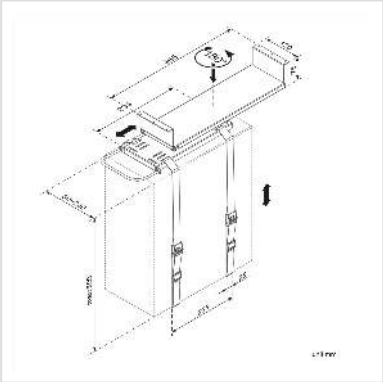

Stabiler PC Halter zur Untertischmontage für mehr Platz auf Ihrem Arbeitstisch

- Platzsparender PC Halter, schafft mehr Platz auf Ihrem Arbeitstisch
- Stabile Stahlkonstruktion, drehbar bis 180°, ausziehbar bis 14cm
- Befestigung unter der Tischplatte (mind. 15mm), Schrauben nicht im Lieferumfang

ROLINE platzsparende PC-Halterung zur Montage unter der Tischplatte - Flexibel einstellbar durch Gurtesystem für mehr Platz auf dem Schreibtisch.

Mit der ROLINE Computerhalterung verschwindet der Rechner ohne großen Aufwand unter dem Schreibtisch. Aufgrund der Tragkraft von bis zu 20 kg und dem individuell einstellbaren Gurtesystem, ist die Halterung für viele PCs geeignet. Die solide Stahlkonstruktion des Holders trägt das Computer-Gehäuse stabil und sicher. Die hochwertige, silberfarbene Beschichtung der Stahlelemente ist besonders langlebig und resistent gegenüber Kratzern oder Lack-Absplitterungen. Mittels des integrierten Handgriffes kann die Konstruktion ohne großen Aufwand unter dem Tisch bis auf 14 cm hervor gezogen oder um bis zu 180° gedreht werden. Die Erhöhung des Rechners ermöglicht eine volle Funktionsfähigkeit für den Lüfter unterhalb des Computers.

Hinweis: Zur unterseitigen Befestigung der Halterung an der Tischplatte muss diese mind. 15 mm stark sein.

Technische Daten	
Hersteller	ROLINE
Produktgruppe	Büromöbel

Produkttyp	PC-Halterung
Farbe	silberfarben
Tragkraft	20 kg
Anzahl Drehpunkte	keine
Befestigung	Untertischplatte
Armlänge maximal	PC-Höhe max. 500mm
Verstellmöglichkeit	Einstellbarer Federspanner
Materialgruppe	Metall
Technische Besonderheiten	PC-Breite 50-240mm
Gewicht	2860.2 g
Verpackungshöhe	120 mm
Verpackungsbreite	160 mm
Verpackungstiefe	480 mm
Paketgewicht	2.982 kg