SCANSONIC PA6001

User Manual

PA6001

DAB+/FM Radio with Bluetooth

UK User Manual
DK Brugervejledning
DE Bedienungsanleitung

Please read this user manual carefully before using receiver

SAFETY WARNINGS:

- Read all the instructions carefully before using the unit and keep them for future reference.
- Retain the manual. If you pass the unit onto a third party make sure to include this manual.

Use only the power supply listed in the user instructions.
Input: 100 -240V AC ~50/60Hz
Output : 9V DC 1A

Damage

- Please inspect the unit for damage after unpacking.
- Do not continue to operate the unit if you are in any doubt about it working normally, or if it is damaged in any way – switch off, withdraw the mains adapter and consult your dealer.

Location of Unit

- The unit must be placed on a flat stable surface and not subjected to vibrations.
- Do not place the unit on sloped or unstable surfaces as the unit may fall off or tip over.
- The mains socket must be located near the unit and should be easily accessible.
- For indoor use only. The apparatus shall not be exposed to dripping or splashing.

Temperature

- Avoid extreme degrees of temperature, either hot or cold. Place the unit well away from heat sources such as radiators or gas/ electric fires.
- Avoid exposure to direct sunlight and other sources of heat.

Naked Flames

- Never place any type of candle or naked flame on the top of or near the unit.

Moisture

- To reduce the risk of fire, electric shock or product damage, do not expose this unit to rain, moisture, dripping or splashing. No objects filled with liquids, such as vases, should be placed on the unit.
- If you spill any liquid into the unit, it can cause serious damage. Switch it off at the mains immediately. Withdraw the mains plug and consult your dealer.

Ventilation

- To prevent the risk of electric shock or fire hazard due to overheating, ensure that curtains and other materials do not obstruct the ventilation vents.
- A minimum distance of 5cm around the unit should be maintained to allow for sufficient ventilation.
- Do not install or place this unit in a bookcase, built-in cabinet or in another confined space. Ensure the unit is well ventilated.

Safety

- Always disconnect the unit from the power adaptor before connecting/disconnecting other devices or moving the unit.
- Unplug the power adaptor from the mains socket during a lightning storm.
- In the interests of safety and to avoid unnecessary energy consumption, never leave the unit switched on while unattended for long periods of time, E.g. overnight, while on holiday or while out of the house. Switch it off and disconnect the power adaptor from the mains socket.

Mains Adapter Cable

- Make sure the unit or unit stand is not resting on top of the mains adapter cable, as the weight of the unit may damage the cable and create a safety hazard.

Interference

- Do not place the unit on or near appliances which may cause electromagnetic interference. If you do, it may adversely affect the working of the unit, and cause a distorted sound.

Cautions

- The mains plug is used as the disconnect device, the disconnect devices shall remain readily operable.
- No naked flame sources, such as lighted candles, should be placed on the apparatus.

Batteries

- Batteries used in the remote are easily swallowed by young children and this is dangerous.
- Battery shall not be exposed to excessive heat such as sunshine, fire or the like.
- Please dispose of batteries correctly by following the guidance in this manual.

Supervision

- Children should be supervised to ensure that they do not play with the unit.
- Never let anyone especially children push anything into the holes, slots or any other openings in the case – this could result in a fatal electric shock.

This symbol on the product or in the instructions means that your electrical and electronic equipment should be disposed at the end of its life separately from your household waste. There are separate collection systems for recycling in the EU. For more information, please contact the local authority or your retailer where you purchased the product.

- **Notes for battery disposal**

The batteries used with this product contain chemicals that are harmful to the environment. To preserve our environment, dispose of used batteries according to your local laws or regulations. Do not dispose of batteries with normal household waste. For more information, please contact the local authority or your retailer where you purchased the product. All trademarks are the property of their respective owners and all rights are acknowledged.

The lightning flash with arrowhead symbol, within an equilateral triangle, is intended to alert the user to the presence of uninsulated “dangerous voltage” within the unit’s enclosure that may be of sufficient magnitude to constitute a risk of electric shock.

The exclamation point within an equilateral triangle is intended to alert the user to the presence of important operating and maintenance (servicing instructions in the manual accompanying the unit.

Service

- To reduce the risk of electric shock, do not remove screw. The unit does not contain any user-serviceable parts. Please leave all maintenance work to qualified personnel.
- Do not open any fixed covers as this may expose dangerous voltages.

Maintenance

- Ensure to unplug the power adaptor from the power supply before cleaning.
- Do not use any type of abrasive pad or abrasive cleaning solutions as these may damage the unit's surface.
- Do not use liquids to clean the unit.

Thank you for purchasing your new radio with Bluetooth Wireless Technology. We recommend that you spend some time reading this instruction manual in order that you fully understand all the operational features it offers. You will also find some hints and tips to help you resolve any issues. Read all the safety instructions carefully before use and keep this instruction manual for future reference.

INTRODUCTION OF OPERATION BUTTONS:

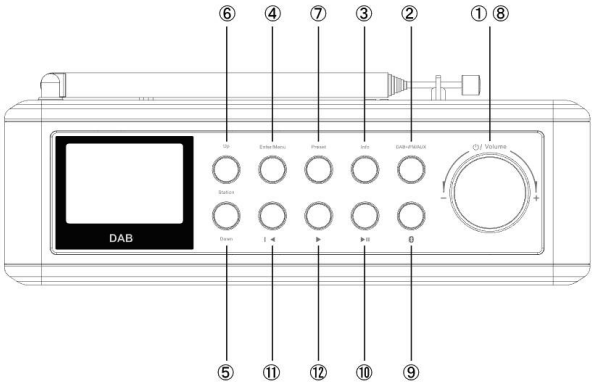

Accessories: Instruction manual x 1, Aux-in cable x 1, USB cable x 1, Earphone x 1, AC/DC adaptor x 1

1. Standby: Long press to turn on or off.
2. DAB/FM/AUX: Switch mode between DAB & FM & AUX.
3. Info: Short press to check DAB/ FM information.
4. Enter/Menu:
   - Short press to go to Menu to set RADIO/AUDIO/TIME, and check the version of software.
   - Or to reset system.
5. DOWN (tune-)
   - DAB/ FM tune: Long press to search FM radio downwards when the unit is under FM mode.
   - Short press to adjust set when the unit is under Menu mode.
6. UP (tune+)
   - DAB/ FM tune: Long press to search FM radio upwards when the unit is under FM mode.
   - Short press to adjust set when the unit is under Menu mode.
7. Preset:
   - DAB/ FM preset store and play.
   - Short press to return when the unit is under menu status.
8. Volume dial: adjust volume up and down.
9. Bluetooth: short press to go to Bluetooth mode.
10. PLAY/PAIRING:
    - Short press to play/pause under Bluetooth mode.
    - Long press to pairing via Bluetooth.
11. PREVIOUS: go to previous track under Bluetooth mode.
12. NEXT: go to next track under Bluetooth mode.

CONNECTORS & ANTENNA:

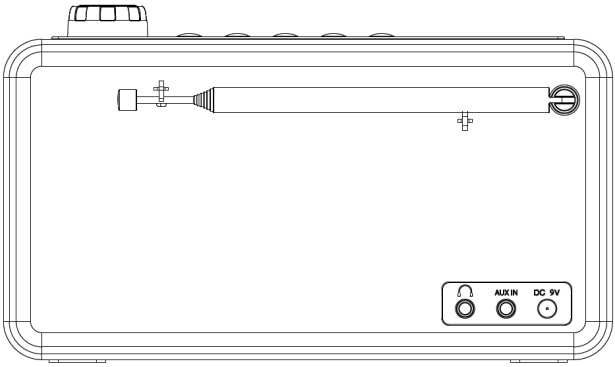

GETTING STARTED

1. Connect to adapter, long press POWER button to turn on, LCD display will light up to show “Welcome to Digital radio” to go to Standby mode, “Time is not set” and setting of time will be displayed.

2. It will go to DAB mode as default to search DAB stations and play the 1st one after search.
3. Unclip the antenna and fully extend it.
4. Time will be synchronized automatically after receiving DAB+ radio stations.

DAB FUNCTION:

Press DAB/ FM/ AUX to switch to DAB+ mode and screen will display signal strength/ TIME/ DAB status.

Full scan

The unit can search throughout full range under DAB mode with display “Scanning…0” on the screen. After full scan, it will display number of searched stations on screen, store them automatically and play the 1st searched station.

Manual tune

1. Press DAB/ FM/ AUX to go to DAB+ mode
2. Short press Menu/ Enter to go to Menu, press it again to display DAB+ frequency.
3. Short press TUN+/ TUN- to adjust frequency between 5A to 13F, then press Menu/Enter to confirm. Screen will display signal strength where DAB+ is available, press Menu/Enter to store and play the searched stations. The unit will return from Manual tune automatically.
4. Repeat above operation to search more stations manually.

FM FUNCTION

Press DAB/ FM/ AUX to go to FM mode, signal strength will be displayed on screen.

Auto tuning

1. Long press TUNE+ to activate auto tuning upwards at 50KHz step, the unit will stop searching and play the 1st searched stations.
2. Long press TUNE- to activate auto tuning downwards at 50KHz step, the unit will stop searching and play the 1st searched stations.
3. Long press Menu/Enter to activate auto tuning upwards at 50KHz step, the unit will stop searching and play the 1st searched stations.

Manual tuning

Under FM mode, short press TUNE+/- to step up or down 50KHz.

AUX INPUT

1. Press DAB/ FM/ AUX button to switch to AUX model, screen will display Aux Input.

2. Connect AUX port to other audio devices via the AUX cable supplied to play music.
3. Adjust volume by either audio devices themselves or volume wheel.
4. The unit will turn off automatically if no play via AUX after 10 minutes to save power.

USING BLUETOOTH

If your phone or tablet is capable of storing audio files, you can use Bluetooth to stream any music stored on your phone or tablet to the unit.

Note: Adding a Bluetooth device varies on different mobile devices. See your Bluetooth mobile device manual for specific informa

1. Press Bluetooth button to switch to Bluetooth mode, screen will display Bluetooth and a flash dot which means the unit is standby to pair.
2. Enable Bluetooth on your mobile device.
3. On your mobile device, select the option to add a new Bluetooth device. On some mobile devices you may need to select the search or scan option.
4. Start the pairing process on your mobile device. Do this by selecting ‘PA6001’ from the list of available devices that appear on the mobile device’s screen. This will connect automatically once paired.
5. Short press Play/Pause control play.
6. Short press PREVIOUS/NEXT to go to previous or next track.

Any audio you play on your mobile device will now be streamed to the unit.

Note: You will need to disconnect any connected mobile Bluetooth devices from the unit to stream from a different Bluetooth device. Bluetooth will automatically disconnect if you go out of range of the unit. To manually disconnect you will usually need to use the Bluetooth settings on your mobile device.

Note: Some legacy Bluetooth devices may prompt you to enter a passcode when trying to pair with the unit. If this occurs, enter the code 0000.

GENERAL SETTING

Info function

Under DAB+ mode, short press INFO to display below information.

- Signal Strength
- Program type
- Ensemble/Multiplex
- Frequency
- Transfer Rate
- Time/date/Radio Text

Under FM mode, short press INFO to display below information

- Signal Strength
- Program type
- Frequency
- Auto/Stereo/Mono
- Time/date/Radio Text

Under AUX mode, short press INFO to display Time/Date
Under Bluetooth mode, short press INFO to display Time/Date

Menu function

Under DAB+ mode, short press Menu/Enter to into Menu, press TUNE+/TUNE- to choose from Full san → Manual Tune → DRS → Prune → System.

Full scan: short press Menu/Enter to start full range search.
Manual tune: short press Menu/Enter to start full range search.
DRC: short press Menu/Enter to select DRC: DRC off/DRC low/ DRC high.
Prune: short press Menu/Enter to select Prune NO/YES.
Under FM mode, short press Menu/ Enter to into Menu, press

TUNE+/TUNE- to choose from Scan setting → Audio setting → System.
Scan setting: short press Menu/Enter to select All stations/Strong stations only.
Audio setting: short press Menu/Enter to select Stereo Allowed/ Forced Mono.

SYSTEM SETTING
Under System mode, short press Menu/Enter to into Menu, press TUNE+/TUNE- to choose from Tome → Back Light → Language → Factory Reset → SW version.

Time setting
Auto synchronizes time with DAB or FM RDS.
The unit will synchronize time when receiving DAB or FM RDS signal.

Set time/date manually
When there is no signal to synchronize time with DAB or FM RDS,
1. Go to choose time menu
2. Then choose Set Time/Date, short press Menu/Enter to adjust HH-MM-DD-YY. Short press Menu/Enter again to confirm after time setting finished, screen will display Time Saved. Then long press Menu/Enter to return.

Setting Auto Update Time
1. Go to choose time menu
2. Then choose Auto update, press Menu/Enter, press TUNE+/- to choose below modes
   - Update from any: synchronize with DAB or FM RDS
   - Update from DAB: synchronize with DAB only
   - Update from FM: synchronize with FM only
   - No Update: no synchronize.

Set 12/24 hour
1. Go to choose time menu
2. Then choose to set 12/24 hour, short press Menu/ Enter, press TUNE+/- to select format of time display
   - Set 12 hour: 12 hour mode
   - Set 24 hour: 24 hour mode

Set Date format

1. Go to choose time menu
2. Then choose Set date format, short press Menu/ Enter to into Menu, press TUNE+/- to choose
   - MM-DD-YYYY
   - DD-MM-YYYY

Back Light

1. Go to choose Back Light menu
2. Set back light time-out duration and Brightness level
   - 10 sec; 20 sec; 30 sec; 45 sec; 60 sec; 90 sec; 120 sec; 180 sec; ON
   - Dim level: High; Medium; Low

Language Setting

1. Go to choose Language menu
2. Choose below languages
   - English
   - Danish

Factory reset

Return to factory original settings.

SW version

Check software version of the unit.
Long press Menu/Enter to return during above settings.

PRESET

Store DAB/ FM stations

1. Under DAB or FM mode, tune to the DAB+ or FM stations you want to store, hold PRESET for 2 seconds to into Preset Save menu, press TUNE+/- to choose list of stored presets from P1 to P10.
2. If you want to store at P1, press SELECT to confirm, then “Preset 1 Saved” will be displayed to show P1 is stored.
3. If you want to store at other presets, repeat above operations.
4. Total 32 DAB stations and 32 FM stations can be stored.

Play stored stations

1. Press PRESET to into Preset Recall menu, press TUNE+/- to pick up stored radio stations from P1 to P10.
2. Press Menu/Enter to confirm to play.
3. ##Empty is displayed if no radio station stored.

OTHER SETTINGS

Volume control

1. Adjust volume by turn around volume wheel
2. Under Bluetooth mode you can adjust volume by audio device themselves.

Battery volume

1. Battery volume is displayed when powered by battery as picture:

2. The unit will turn off automatically after battery volume is totally consumed to protect itself.

External earphone

When connect earphone/headphone to EARPHONE port, speaker output is turned off automatically.

Signal strength adjustment

1. For best signal under DAB or FM mode, position the unit in an open area and fully extend the antenna.
2. Keep the unit far away from interference resources such as: computer, microwave oven or others.
3. Under FM mode, you can switch from stereo to mono for better signal quality.

Battery and power

1. The unit is powered by built-in Lithium battery, it can be recharged when connected to AC adapter.
2. Always switch it off and disconnect it from AC adapter after fully charged.

Disposal Instructions

Waste electrical devices marked with this sign must not be disposed of with your household waste, but – according to the EU directive on Waste Electric and Electronic Equipment of 24th March 2005 – are to be collected separately. Therefore, please return this device at the end of its life cycle to special collection points for disposal or your local dealer.

Such retail boxes are recyclable wastes, i.e. they are reusable or recyclable.

Technical Data:

AC/DC adaptor Input:	100-240V AC ~ 50/60Hz
AC/DC adaptor output:	9V DC 1A
Protection class:	II (AC/DC adaptor), III (Speaker)
Battery:	Built-in Lithium battery

SCANSONIC
Made in China
Imported by Dantax Radio A/S
Bransagervej 15 · 9490 Pandrup · Denmark
www.scansonic.dk
CE

SCANSONIC PA6001

Brugervejledning

PA6001

DAB+/FM-radio med Bluetooth

DK Brugervejledning

Læs omhyggeligt denne brugsanvisning, før du benytter radioen.

SIKKERHEDSADVARSLER:

- Læs alle instruktionerne omhyggeligt, før du bruger enheden, og behold dem til senere brug.
- Gem vejledningen. Hvis du giver radioen til en anden, skal du lade denne vejledning følge med.

Benyt udelukkende en af de strømforsyninger, der er nævnt i betjeningsvejledningen.
Indgangsspænding: 100 - 240V AC 50/60 Hz
Udgangsspænding: 9V DC 1A

Skade

- Tjek radioen for transportskader efter udpakningen.
- Fortsæt ikke med at benytte radioen, hvis du er i tvivl om, hvorvidt den fungerer normalt, eller hvis den på nogen måde er blevet beskadiget. Sluk i stedet radioen, tag stikket ud af stikkontakten og kontakt din forhandler.

Placering af enheden

- Enheden skal placeres på en jævn og stabil overflade, og den må ikke udsættes for vibrationer.
- Placer ikke enheden på en skrå eller ustabil overflade, da den kan falde ned eller vælte.
- Stikkontakten skal være placeret i nærheden af enheden, og den skal være let tilgængelig.
- Kun til indendørs brug. Apparatet må ikke udsættes for dryp eller stænk.

Temperatur

- Undgå, at udsætte enheden for ekstreme temperaturer, hverken kolde eller varme. Enheden skal placeres langt væk fra varmekilder, såsom radiatorer og gas/elektriske brande.
- Undgå at udsættelse enheden for direkte sollys og andre varmekilder.

Åben ild

- Du må aldrig stille stearinlys eller anden åbent ild oven på eller i nærheden af enheden.

Fugt

- For at reducere risikoen for brand, elektrisk stød og skade på produktet, må du ikke udsætte det for regn, fugtighed, dryppende eller plaskende væsker. Du må ikke stille væskefyldte genstande på enheden, såsom vaser eller lignende.

- Hvis du spilder væske på enheden, kan det forårsage alvorlig skade. I dette tilfælde skal du øjeblikkelige slukke på stikkontakten. Træk stikket ud af stikkontakten og kontakt din forhandler.

Ventilation

- For at undgå risiko for elektrisk stød eller brand som følge af overophedning skal du sørge for at gardiner eller andre materialer ikke spærrer for ventilationshullerne.
- Der skal til enhver tid være et frirum på mindst 5 cm omkring apparatet, så den nødvendige ventilation kan finde sted.
- Undlad at placere dette apparat i en bogreol, et indbygget skab eller på andet indelukket sted. Sørg for, at luften altid kan cirkulere frit.

Sikkerhed

- Tag altid stikket ud af stikkontakten, før du tilslutter/frakobler andre enheder eller flytter radioen.
- Tag stikket ud af stikkontakten i tordenvejr.
- Af sikkerhedsgrunde og for at undgå energispild bør du aldrig efterlade enheden tændt i længere tid, hvis du ikke er til stede, fx natten over, i ferien, eller hvis du er bortrejst. Sluk enheden og tag stikket ud af stikkontakten.

Netledning

- Sørg for, at enheden eller dens fod ikke står på netledningen, da vægten fra enheden kan beskadige ledningen og udgøre en sikkerhedsrisiko.

Interferens

- Undlad at placere radioen ovenpå eller i umiddelbar nærhed af apparater, der kan forårsage elektromagnetisk interferens. Hvis du gør, kan det have negativ indflydelse på enhedens drift og medføre forvrænget lyd.

Forsigtig

- Stikproppen fungerer som hovedafbryder. Der skal derfor altid være fri adgang til den stikkontakt, radioen er tilsluttet.
- Undlad at placere åben ild i form af f.eks. tændte stearinlys ovenpå apparatet.

Batterier

- Batterierne, der anvendes i fjernbetjeningen, kan nemt sluges af små børn, og dette er farligt.

- Batteriet må ikke udsættes for ekstrem varme fra f.eks. sollys, ild eller lignende.
- Bortskaf batterier på miljømæssigt forsvarlig vis, som angivet i denne vejledning.

Overvågning

- Børn bør være under opsyn, så du sikre at de ikke leger med enheden.
- Lad aldrig nogen, især ikke børn, stikke genstande ind i radioens ventilationsåbninger eller andre sprækker, da dette vil kunne medføre elektrisk stød af en styrke, der potentielt kan være dødeligt.

Dette symbol på produktet eller i vejledningerne, betyder på lapper over elektriske og elektroniske udstyr skal bortskaffes separat fra husholdningsaffald vsd afslutningen på dets levetid. Der findes separate indsamlingssystemer for genbrug i EU. For yderligere oplysninger, bedes du venligst kontakte de lokal myndigheder eller forhandleren hvor du købte produktet.

- **Noter vedr. bortskaffelse af batterer**

Batterierne, der anvendes i dette produkt, indeholder kemikalier, der er miljøskadelige. Af hensyn til miljøet bør du bortskaffe brugte batterier i overensstemmelse med de lokale love og regler. Bortskaf ikke brugte batterier med det almindelige husholdningsaffald. For yderligere oplysninger, bedes du venligst kontakte de lokal myndigheder eller forhandleren hvor du købte produktet. Alle varemærker tilhører de respektive ejere, og alle rettigheder anerkendes.

Det trekantede symbol med lynet er beregnet på at gøre bruger opmærksom på, at apparatets indre indeholder strømførende dele, der ikke er isolerede, og hvis strømstyrke er tilstrækkelig til at udgøre en fare for skade på personer ved elektriske stød.

Udråbstegnet i en ligebenet trekant skal gøre bruger opmærksom på tilstedeværelsen af vigtige informationer vedr. betjening og vedligeholdelse (service) i den vejledning, der følger med apparatet.

Service

- For at reducere risikoen for elektrisk stød, må ingen af skruerne på enheden fjernes. Enheden indeholder ingen dele, der kan efterses af brugeren selv. Reparationer må kun udføres af kvalificeret personale.
- Åbn ikke fastspændte dæksler, da dette kan udsætte dig for farlige spændinger.

Vedligeholdelse

- Tag adapteren ud af stikkontakten inden rengøring.
- Brug ikke skuresvampe eller skrappe rengøringsmidler, der kan beskadige enhedens overflade.
- Brug ikke væsker til rengøring af enheden.

Tak fordi, du valgte at købe denne nye radio med Bluetooth trådløs teknologi. Vi anbefaler, at du bruger lidt tid på at læse denne brugervejledning, så du får et godt overblik over betjeningen og de funktioner, radioen byder på. Du vil også finde tips og anvisninger til løsning af de problemer, der evt. kan opstå. Læs alle sikkerhedsanvisninger omhyggeligt inden brugen og gem denne brugervejledning, så du kan slå op i den senere.

OVERSIGT OVER BETJENINGSKNAPPERNE:

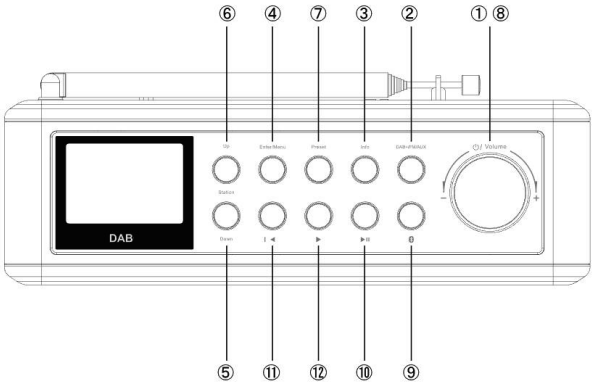

Tilbehør: Brugervejledning x 1, Aux-kabel x 1, USB-kabel x 1, Øretelefoner x 1, AC/DC-adapter x 1

1. Standby: Langt tryk for at tænde eller slukke.
2. DAB/FM/AUX: Skifter mellem funktionerne DAB, FM og AUX.
3. Info: Kort tryk for at se DAB/FM-informationer.
4. Enter/Menu:
   - Kort tryk for at åbne menuen, hvor du kan foretage indstillinger for RADIO/AUDIO/TID samt få vist radioens softwareversion.
   - Anvendes desuden ved nulstilling af radioen.
5. DOWN (kanal-)
   - DAB/FM kanalsøgning: Langt tryk for at søge ned ad båndet efter en FM-station, når FM-radio er valgt.
   - Kort tryk for at navigere i menuen, når menuen er åben.
6. UP (kanal+)
   - DAB/FM kanalsøgning: Langt tryk for at søge op ad båndet efter en FM-station, når FM-radio er valgt.
   - Kort tryk for at navigere i menuen, når menuen er åben.
7. Preset:
   - Lagring og afspilning af faste DAB/FM-stationer.
   - Kort tryk for at gå tilbage, når menuen er åben.
8. Volumenknap: Skruer op og ned for lyden.
9. Bluetooth: Kort tryk for at aktivere Bluetooth.
10. AFSPIL/PARRING:
    - Kort tryk for at afspille/pause afspilningen i Bluetoothtilstand.
    - Langt tryk for at oprette Bluetoothparring.
11. FORRIGE: Går til forrige skæring under Bluetoothafspilning.
12. NÆSTE: Går til næste skæring under Bluetoothafspilning.

TILSLUTNINGER og ANTENNE:

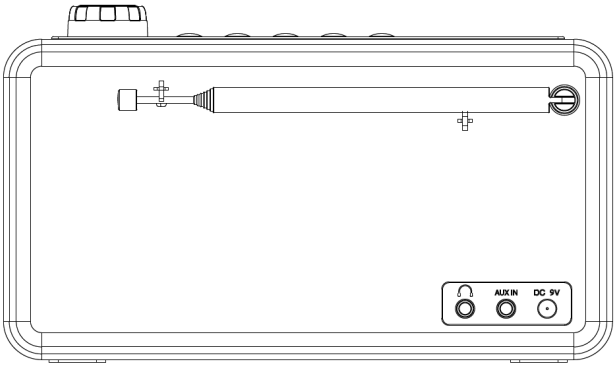

KOM GODT I GANG

1. Forbind radioen til lysnettet via adapteren og tryk langt på tænd/slukknappen for at tænde radioen. LCD-displayet lyser op og viser “Welcome to Digital radio”, hvorefter radioen går på Standby. Dernæst vises “Time is not set”, og tidsindstillingen vises på displayet.

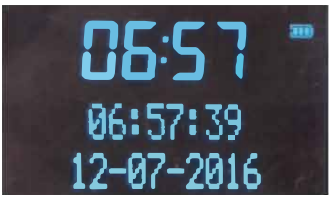

2. Radioen aktiverer som standard DAB-tilstand, foretager en automatisk kanalsøgning og stiller dernæst ind på den første station, når søgningen er gennemført.
3. Frigør antennen og stræk den helt ud.
4. Uret synkroniseres automatisk, når der modtages signaler fra DAB+ radiostationer.

DAB-FUNKTION:

Tryk på knappen DAB/FM/AUX og vælg DAB+, hvorefter displayet viser signalstyrke/tid/DAB-status.

Fuld kanalsøgning
Radioen kan foretage en fuld kanalsøgning i DAB-tilstand, mens displayet viser “Scanning…0”. Når søgningen er gennemført, viser displayet antallet af fundne stationer på displayet. Radioen gemmer dem automatisk i hukommelsen og stiller ind på den første af de fundne stationer.

Manuel kanalsøgning
1. Tryk på knappen DAB/FM/AUX og vælg DAB+.
2. Tryk kort på knappen Menu/Enter for at åbne menuen, tryk igen for at vise DAB+-frekvensen.
3. Tryk kort på knapperne TUN+/TUN- for at justere frekvensen mellem 5A og 13F og tryk dernæst på knappen Menu/Enter for at bekræfte. Displayet viser signalstyrken, når DAB+ er tilgængelig. Tryk på knappen Menu/Enter for at gemme og afspille den fundne station. Radioen afslutter automatisk den manuelle kanalsøgning.
4. Gentag ovenstående, hvis du vil søge manuelt efter flere stationer.

FM-FUNKTION
Tryk på knappen DAB/FM/AUX og vælg FM. Signalstyrken vises på displayet.

Automatisk kanalsøgning
1. Tryk langt på knappen TUNE+ for at søge op ad frekvensbåndet i trin à 50 KHz. Radioen standser automatisk og stiller ind på den første station, den finder.
2. Tryk langt på knappen TUNE- for at søge ned ad frekvensbåndet i trin à 50 KHz. Radioen standser automatisk og stiller ind på den første station, den finder.
3. Tryk langt på knappen Menu/Enter for at aktivere automatisk søgning op ad frekvensbåndet i trin à 50 KHz. Radioen standser automatisk og stiller ind på den første station, den finder.

Manuel kanalsøgning
I FM-tilstand kan du trykke kort på knapperne TUNE+/- for at søge op eller ned i trin à 50 KHz.

AUX INDGANG

1. Tryk på knappen DAB/FM/AUX og vælg AUX-tilstand, hvorefter displayet viser Aux Input.
2. Forbind din eksterne enhed til radioens AUX-port via det medfølgende AUX-kabel, hvis du vil afspille musik.
3. Justér lydstyrken enten på den tilsluttede enhed eller med radioens volumenknap.
4. Radioen slukker automatisk for at spare på strømmen, når der ingen afspilning har fundet sted via AUX i 10 minutter.

BLUETOOTH-AFSPILNING

Hvis din telefon eller tablet kan gemme audiofiler, kan du bruge Bluetooth til at streame musik gemt på din telefon eller tablet til denne radio.

Bemærk: Parring med en Bluetooth-enhed kan variere afhængigt af fremgangsmåden for den enkelte mobile enhed. Se vejledningen til din mobile Bluetooth-enhed for nærmere oplysninger.

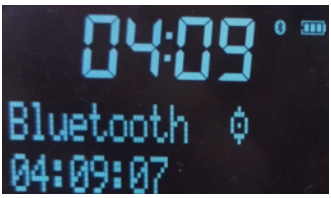

1. Tryk på knappen Bluetooth for at aktivere Bluetooth. Displayet viser Bluetooth, og en blinkende prik angiver, at radioen er klar til parring.
2. Aktivér Bluetooth på din mobile enhed.
3. Vælg punktet tilføj ny Bluetooth-enhed på din mobile enhed. På nogle mobile enheder kan det være nødvendigt at benytte søgefunktionen.
4. Start parringen på din mobile enhed. Det gøres ved at vælge 'PA6001' på den liste over tilgængelige enheder, der vises på din mobile enheds skærm. Forbindelsen oprettes automatisk, når parringen er gennemført.
5. Tryk kort på knappen Afspil/Pause for at styre afspilningen.
6. Tryk kort på FORRIGE/NÆSTE for at springe til forrige eller næste skæring.

Den musik, du afspiller på din mobile enhed, vil nu blive streamet til radioen.

Bemærk: Parringen med den tilsluttede mobile Bluetooth-enhed skal ophæves, før du kan streame musik fra en anden Bluetooth-enhed. Bluetooth afbrydes automatisk, hvis du bevæger dig udenfor rækkevidde af radioen. Hvis du vil ophæve parringen manuelt, skal det almindeligvis gøres via Bluetooth-indstillingerne i din mobile enhed.

Bemærk: Visse Bluetooth-enheder vil muligvis bede dig indtaste en kode, når du forsøger at parre med den. Sker det, skal du indtaste koden 0000.

GENERELLE INDSTILLINGER

Info-funktion

Tryk kort på knappen INFO i DAB+-tilstand for at få vist nedenstående informationer.

- Signalstyrke
- Programtype
- Ensemble/Multiplex
- Frekvens
- Overførselshastighed
- Tid/Dato/Radiotekst

Tryk kort på knappen INFO i FM-tilstand for at få vist nedenstående informationer.

- Signalstyrke
- Programtype
- Frekvens
- Auto/Stereo/Mono
- Tid/Dato/Radiotekst

Tryk kort på knappen INFO i AUX-tilstand for at få vist tid/dato.
Tryk kort på knappen INFO i Bluetooth-tilstand for at få vist tid/dato.

Menufunktion

Vælg DAB+ og tryk kort på knappen Menu/Enter for at åbne menuen. Tryk på knapperne TUNE+/TUNE- for at vælge mellem Full scan → Manual Tune → DRS → Prune → System.

Full scan: Tryk kort på knappen Menu/Enter for at starte en fuld kanalsøgning.
Manual tune: Tryk kort på knappen Menu/Enter for at starte en fuld kanalsøgning.

DRC: Tryk kort på knappen Menu/Enter for at vælge DRC komprimering af dynamisk område: DRC off/DRC low/DRC high (DRC fra/lav/høj).
Prune: Tryk kort på knappen Menu/Enter og vælg mellem Prune NO/YES.
Vælg FM og tryk kort på knappen Menu/Enter for at åbne menuen. Tryk på knapperne TUNE+/TUNE-for at vælge mellem Scan setting → Audio setting → System.
Scan setting: Tryk kort på knappen Menu/Enter og vælg mellem All stations/Strong stations only.
Audio setting: Tryk kort på knappen Menu/Enter og vælg mellem Stereo Allowed/Forced Mono.

SYSTEMINDSTILLINGER
Vælg System og tryk kort på knappen Menu/Enter for at åbne menuen. Tryk på knapperne TUNE+/TUNE- for at vælge mellem Time → Back Light → Language → Factory Reset → SW version.

Tidsindstillinger
Automatisk synkronisering af tid med DAB eller FM RDS.
Radioen synkroniserer tiden, når der modtages signaler fra DAB eller FM RDS.

Manuel indstilling af tid/dato
Bruges, hvis der ikke er adgang til tidssignaler, der kan synkroniseres via DAB eller FM RDS.
1. Åbn tidsmenuen
2. Vælg dernæst undermenuen Set Time/Date, tryk kort på knappen Menu/Enter for at indstille TT-MM-DD-ÅÅ. Tryk kort på knappen Menu/Enter igen for at bekræfte, når du er færdig med indstilling af tidsangivelserne, hvorefter displayet viser Time Saved. Tryk langt på knappen Menu/Enter for at gå tilbage.

Automatisk opdatering af tid
1. Åbn tidsmenuen
2. Vælg undermenuen Auto update, tryk på knappen Menu/Enter og tryk dernæst på knapperne TUNE+/- for at vælge mellem følgende:
   - Update from any: Synkroniserer med DAB eller FM RDS
   - Update from DAB: Synkroniserer kun med DAB
   - Update from FM: Synkroniserer kun med FM
   - No Update: Ingen synkronisering.

Indstil 12/24 timer

1. Åbn tidsmenuen
2. Vælg dernæst mellem visningsformat 12/24 timer, tryk kort på knappen Menu/Enter, tryk på knapperne TUNE+/- og vælg det visningsformat, du vil anvende på displayet.
   - Set 12 hour: 12-timersformat
   - Set 24 hour: 24-timersformat

Indstilling af datoformat

1. Åbn tidsmenuen
2. Vælg dernæst undermenuen Set date format, tryk kort på knappen Menu/Enter for at åbne menuen og tryk på TUNE+/- for at vælge.
   - MM-DD-ÅÅÅÅ
   - DD-MM-ÅÅÅÅ

Baggrundslys

1. Vælg undermenuen Back Light
2. Indstil varigheden og lysstyrken for baggrundslyset
   - 10 sec (sek.), 20 sec, 30 sec, 45 sec, 60 sec, 90 sec, 120 sec, 180 sec, ON (tændt)
   - Dæmpningsniveau: High, Medium, Low (høj, middel, lav)

Sprogindstillinger

1. Vælg undermenuen Language
2. Vælg mellem nedennævnte sprog
   - Engelsk
   - Dansk

Nulstilling til fabriksindstillinger

Gendanner enhedens oprindelige indstillinger.

SW version

Her kan du se radioens softwareversion.
Langt tryk på knappen Menu/Enter for at afslutte indstillingerne og gå tilbage.

PROGRAMMERBARE KNAPPER

Lagring af DAB/FM-stationer

1. I DAB- eller FM-tilstand kan du stille ind på en DAB+ eller FM-station, du vil gemme som fast station, trykke og holde knappen PRESET i 2 sekunder for at åbne menuen Preset Save, trykke på knapperne TUNE+/- og vælge en fast programplads fra P1 til P10.

2. Hvis du vil gemme stationen på P1, skal du trykke på knappen Menu/Enter for at bekræfte, hvorefter “Preset 1 Saved” vises som tegn på, at P1 er gemt.
3. Hvis du vil gemme flere stationer, skal du gentage ovenstående.
4. Du kan gemme op til 32 DAB-stationer og 32 FM-stationer i radioen.

Afspilning af faste stationer

1. Tryk på knappen PRESET for at få vist menuen Preset Recall og tryk dernæst på knapperne TUNE+/- for at vælge den ønskede faste radiostation fra P1 til P10.
2. Tryk på knappen Menu/Enter for at starte afspilningen.
3. ##Empty (tom) vises, hvis der ingen stationer er gemt i radioen.

ANDRE INDSTILLINGER

Justering af lydstyrken

1. Justér lydstyrken ved at dreje volumenknappen
2. Ved afspilning via Bluetooth kan du desuden justere lydstyrken på den tilsluttede audioenhed.

Batteriniveau

1. Batteriniveauet vises, når enheden kører på batterier, som vist på tegningen:

2. Radioen slukker automatisk, når batteriniveauet er i bund. Det sker for at beskytte batteriet.

Eksterne øretelefoner

Hvis du tilslutter et sæt øre- eller hovedtelefoner til stikket mærket EARPHONE, slås højttaleren automatisk fra.

Justering af signalstyrken

1. Det bedste signal opnås i DAB- eller FM-tilstand ved at placere enheden i et åbent område og strække antennen helt ud.
2. Hold enheden på afstand af interferenskilder som f.eks.: computer, mikrobølgeovn eller lignende.
3. I FM-tilstand kan du skifte mellem stereo og mono for at opnå bedre signalkvalitet.

Batterier og strøm

1. Enheden indeholder et indbygget lithium-batteri, der kan oplades ved tilslutning til AC-adapteren.
2. Du bør altid slukke radioen og tage stikket til adapteren ud, når opladningen er gennemført.

Bortskaffelsesvejledning

Udtjente elektroniske enheder markeret med dette mærke må ikke bortskaffes med det almindelige husholdningsaffald, men skal – iht. EU-direktivet om bortskaffelse af elektrisk og elektronisk affald af 24. marts 2005 – indsamles separat. Derfor bør du, når dette produkt er udtjent, bringe det til et af de særlige indsamlingssteder for elektronikaffald eller til din lokale forhandler.

Sådanne produkter er genanvendeligt affald, dvs. de kan genbruges eller genanvendes.

Tekniske data:

AC/DC-adapter indgangsspænding:	100-240V AC 50/60 Hz
AC/DC-adapter udgangsspænding:	9V DC 1A
Beskyttelsesklasse:	II (AC/DC-adapter), III (højttaler)
Batteri:	Indbygget lithium-batteri

SCANSONIC
Made in China
Imported by Dantax Radio A/S
Bransagervej 15 · 9490 Pandrup · Denmark
www.scansonic.dk
CE

SCANSONIC PA6001

Benutzerhandbuch

PA6001

DAB+/UKW-Radio mit Bluetooth

DE Benutzerhandbuch

Bitte lesen Sie dieses Benutzerhandbuch sorgfältig durch,
bevor Sie das Radio in Betrieb nehmen.

SICHERHEITSHINWEISE:

- Lesen Sie die gesamte Anleitung sorgfältig durch, bevor Sie das Gerät benutzen. Bewahren Sie die Anleitung zum späteren Nachschlagen auf.
- Heben Sie das Benutzerhandbuch auf. Sollten Sie dieses Gerät an Dritte weitergeben, dann muss dieses Benutzerhandbuch mit ausgehändigt werden.

Verwenden Sie ausschließlich die Steckernetzteile, die im Benutzerhandbuch aufgeführt sind.
Eingang: 100 bis 240 V AC~, 50/60 Hz
Ausgang: 9 V DC, 1 A

Beschädigungen

- Überprüfen Sie das Gerät nach dem Auspacken auf Schäden.
- Benutzen Sie das Gerät nicht weiter, wenn Sie Zweifel an der korrekten Funktionsweise haben oder das Gerät in irgendeiner Weise beschädigt ist. Schalten Sie es ab, ziehen Sie das Steckernetzteil, und wenden Sie sich an Ihren Fachhändler.

Aufstellort des Geräts

- Das Gerät muss auf eine ebene, stabile Oberfläche gestellt werden, die nicht vibriert.
- Stellen Sie das Gerät nicht auf eine schräge, instabile Oberfläche, da es sonst herunterfallen könnte.
- Die Netzsteckdose sollte sich in der Nähe des Geräts befinden und leicht zugänglich sein.
- Nur zur Verwendung in Innenräumen. Das Gerät vor tropfenden oder spritzenden Flüssigkeiten schützen.

Temperatur

- Vermeiden Sie extreme Temperaturen, ob zu heiß oder zu kalt. Stellen Sie das Gerät entfernt von Hitzequellen, wie Heizkörpern, Gas- oder elektrischen Heizgeräten, auf.
- Setzen Sie das Gerät weder direktem Sonnenlicht noch anderen Hitzequellen aus.

Offenes Feuer

- Stellen Sie niemals eine Kerze oder offene Flammen auf oder in der Nähe des Geräts auf.

Feuchtigkeit

- Um die Gefahr eines Feuers, Stromschlags oder einer Beschädigung des Produkts zu vermeiden, darf das Produkt weder Regen noch Feuchtigkeit oder Tropf- und Spritzwasser

ausgesetzt werden. Es dürfen keine mit Flüssigkeit gefüllten Gegenstände wie Vasen auf das Gerät gestellt werden.

- Falls Sie irgendwelche Flüssigkeiten auf dem Gerät verschütten, kann dies schwere Beschädigungen hervorrufen. Trennen Sie das Gerät in einem solchen Fall sofort vom Netz. Ziehen Sie den Netzstecker und kontaktieren Sie Ihren Fachhändler.

Lüftung

- Um das Risiko eines Stromschlags oder Brands aufgrund von Überhitzung zu verhindern, dürfen die Lüftungsschlitze des Geräts nicht mit Vorhängen oder anderen Dingen blockiert werden.
- Belassen Sie immer einen Mindestabstand von 5 cm um das Gerät um eine ausreichende Belüftung zu gewährleisten.
- Installieren oder stellen Sie dieses Gerät nicht in einem Bücherregal, Einbauschrank oder einem geschlossenen Bereich auf. Achten Sie auf gute Belüftung des Geräts.

Sicherheit

- Entfernen Sie das Steckernetzteil, bevor Sie andere Geräte anschließen oder abstecken bzw. das Gerät umsetzen.
- Ziehen Sie während eines Gewitters das Steckernetzteil aus der Steckdose.
- Im Interesse der Sicherheit und um Strom zu sparen, lassen Sie das Gerät nicht unnötig eingeschaltet, z.B. über Nacht, im Urlaub oder wenn Sie nicht zu Hause sind. Schalten Sie das Gerät aus und ziehen Sie das Steckernetzteil aus der Steckdose.

Steckernetzteil-Kabel

- Achten Sie darauf, dass das Gerät oder der Gerätefuß nicht auf dem Steckernetzteil-Kabel stehen, da das Gewicht des Geräts das Kabel beschädigen kann und dies zu einem Sicherheitsrisiko führt.

Störungen

- Stellen Sie das Gerät nicht auf oder in die Nähe von Geräten, die elektromagnetische Störungen verursachen. Andernfalls kann sich dies negativ auf die Gerätefunktion auswirken und zu verzerrtem Ton führen.

Vorsichtsmaßnahmen

- Der Netzstecker dient zur Unterbrechung der Stromversorgung und soll weiterhin betriebsbereit bleiben.

- Kein offenes Feuer, wie z.B. brennende Kerzen, auf das Gerät stellen.

Batterien

- Die Batterien in der Fernbedienung können von Kleinkindern leicht verschluckt werden und das ist gefährlich.
- Batterien und Akkus dürfen keiner übermäßiger Hitze, wie durch direkte Sonneneinstrahlung oder durch Feuer, ausgesetzt werden.
- Entsorgen Sie Batterien umweltfreundlich unter Beachtung der entsprechenden Richtlinien in diesem Benutzerhandbuch.

Aufsicht

- Kinder sollten beaufsichtigt werden, um sicherzustellen, dass sie nicht mit dem Gerät spielen.
- Sorgen Sie dafür, dass speziell Kinder nichts in die Löcher, Schlitze bzw. andere Öffnungen einführen. Dies könnte zu einem tödlichen Stromschlag führen.

Dieses Symbol am Produkt bzw. in der Anleitung bedeutet, dass Sie Ihre elektrischen und elektronischen Geräte nach Ablauf ihrer Lebenszeit nicht im Hausmüll entsorgen dürfen. In der EU gibt es spezielle Recycling-Sammelstellen. Für weitere Informationen wenden Sie sich bitte an Ihre Kommunalbehörde oder Ihren Händler, von dem Sie das Produkt erworben haben.

- **Hinweise zur Entsorgung von Batterien**

Die Batterien oder Akkus in diesem Produkt enthalten Chemikalien, die der Umwelt schaden können. Zum Schutz unserer Umwelt müssen verbrauchte Batterien den in Ihrem Land geltenden Gesetzen und Bestimmungen entsprechend entsorgt werden. Entsorgen Sie Batterien nicht mit dem normalen Hausmüll. Für weitere Informationen wenden Sie sich bitte an Ihre Kommunalbehörde oder Ihren Händler, von dem Sie das Produkt erworben haben. Alle Warenzeichen sind Eigentum der jeweiligen Besitzer und alle Schutzrechte werden anerkannt.

Das Blitzsymbol in einem Dreieck weist den Anwender auf eine nicht isolierte „gefährliche Spannungsquelle“ im Gehäuse des Geräts hin, die stark genug sein kann, um einen elektrischen Schlag zu verursachen.

Das Ausrufezeichen im gleichseitigen Dreieck weißt den Benutzer darauf hin, dass dem Produkt wichtige Anleitungen zum Betrieb und zur Wartung des Gerätes beiliegen.

Wartung

- Um das Risiko eines Stromschlages zu reduzieren, sollten Sie die Schrauben nicht entfernen. Das Gerät enthält keine Teile, die vom Anwender zu warten sind. Bitte überlassen Sie sämtliche Wartungsarbeiten qualifiziertem Personal.
- Entfernen Sie keine festen Abdeckungen. Dies könnte Sie gefährlichen Spannungen aussetzen.

Pflege

- Achten Sie darauf, dass das Steckernetzteil vor einer Reinigung von der Stromversorgung getrennt wurde.
- Benutzen Sie keine Scheuermittel oder aggressive Reinigungslösungen, da diese die Oberfläche des Geräts beschädigen könnten.
- Reinigen Sie das Gerät niemals mit Flüssigkeiten.

Vielen Dank für den Kauf Ihres neuen Radios mit drahtloser Bluetooth-Technologie. Wir empfehlen, dass Sie sich die Zeit zum Lesen dieser Anleitung nehmen, damit Sie alle Bedienfunktionen vollständig verstehen, die das Gerät bietet. Sie finden auch einige Hinweise und Tipps, die Ihnen bei der Lösung von Problemen helfen. Lesen Sie vor dem Gebrauch sorgfältig alle Sicherheitsanweisungen und bewahren Sie das Benutzerhandbuch für eine spätere Verwendung auf.

EINFÜHRUNG IN DIE BEDIENTASTEN:

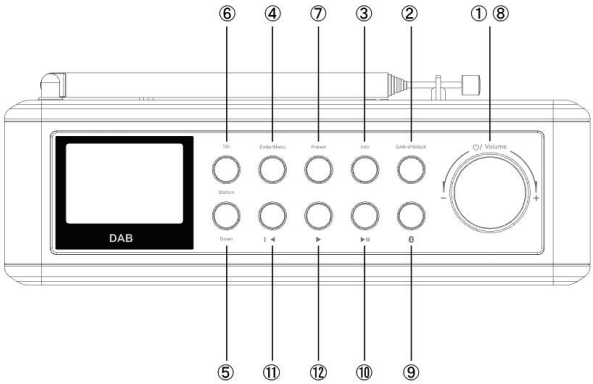

Zubehör: Benutzerhandbuch x 1, Aux-in-Eingangskabel x 1, USB-Kabel x 1, Kopfhörer x 1, Steckernetzteil x 1

1. Standby: Halten Sie die Taste zum Ein- oder Ausschalten gedrückt.
2. DAB/FM/AUX: Schaltet den Modus zwischen DAB, UKW und AUX um.
3. Info: Drücken Sie kurz die Taste, um die DAB-/UKW-Informationen anzuzeigen.
4. Enter/Menu:
   - Drücken Sie kurz die Taste, um das Menü zum Einstellen von RADIO/AUDIO/ZEIT aufzurufen und um die Softwareversion anzuzeigen.
   - oder um das System zurückzusetzen.
5. DOWN (Frequenz verringern)
   - DAB-/UKW-Modus: Halten Sie die Taste im UKW-Modus gedrückt, um abwärts nach UKW-Sendern zu suchen.
   - Drücken Sie im Menümodus kurz diese Taste, um Einstellungen anzupassen.
6. UP (Frequenz erhöhen)
   - DAB-/UKW-Modus: Halten Sie die Taste im UKW-Modus gedrückt, um aufwärts nach UKW-Sendern zu suchen.
   - Drücken Sie im Menümodus kurz diese Taste, um Einstellungen anzupassen.
7. Preset:
   - DAB-/UKW-Voreinstellung speichern und abrufen.
   - Drücken Sie im Menümodus kurz diese Taste, um zurückzukehren.
8. Lautstärkeregler: Erhöht oder verringert die Lautstärke.

9. Bluetooth: Drücken Sie kurz die Taste, um den Bluetooth-Modus auszurufen.
10. WIEDERGABE/KOPPLUNG:
    - Drücken Sie im Bluetooth-Modus kurz die Taste, um die Wiedergabe zu starten oder sie vorübergehend anzuhalten.
    - Halten Sie die Taste gedrückt, um die Kopplung via Bluetooth durchzuführen.
11. ZURÜCK: Springt im Bluetooth-Modus zum vorigen Titel.
12. WEITER: Springt im Bluetooth-Modus zum nächsten Titel.

ANSCHLÜSSE UND ANTENNE:

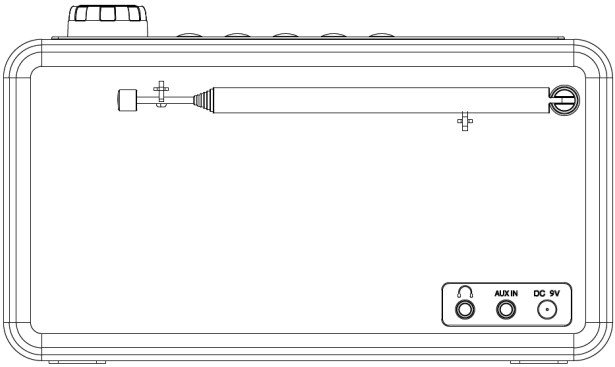

ERSTE SCHRITTE

1. Schließen Sie das Steckernetzteil an und halten Sie zum Einschalten den Ein-/Ausschalter gedrückt. Das LCD-Display leuchtet auf und zeigt „Welcome to Digital radio“ an. Anschließend geht das Gerät in den Standby-Modus, zeigt „Time is not set“ an und fordert zur Zeiteinstellung auf.

2. Das Gerät ruft standardmäßig den DAB-Modus auf, um nach DAB-Sendern zu suchen und es gibt nach der Suche den ersten gefundenen Sender wieder.
3. Klappen Sie die Antenne aus und ziehen Sie sie vollständig aus.

4. Die Uhrzeit wird nach dem Empfang von DAB+ Radiosendern automatisch synchronisiert.

DAB-FUNKTION:
Rufen Sie den DAB+ Modus mit der Taste DAB/FM/AUX auf. Das Display zeigt Signalstärke/ZEIT/DAB-Status an.

Vollständiger Suchlauf
Das Gerät kann im DAB-Modus den gesamten Frequenzbereich durchsuchen und zeigt dabei „Scanning…0“ auf dem Display an. Das Display zeigt nach dem vollständigen Suchlauf die Anzahl der gefundenen Sender an, speichert diese automatisch und gibt den ersten gefundenen Sender wieder.

Manuelle Sendersuche
1. Rufen Sie den DAB+ Modus mit der Taste DAB/FM/AUX auf
2. Drücken Sie kurz die Taste Menu/Enter, um das Menü aufzurufen. Drücken Sie die Taste erneut, um die DAB+ Frequenz anzuzeigen.
3. Drücken Sie kurz die Taste TUN+/TUN-, um eine Frequenz zwischen 5A bis 13F einzustellen und bestätigen Sie mit der Taste Menu/Enter. Wenn DAB+ verfügbar ist, zeigt das Display die Signalstärke an. Drücken Sie zum Speichern und zur Wiedergabe des gefundenen Senders die Taste Menu/Enter. Das Gerät verlässt die manuelle Sendersuche automatisch.
4. Wiederholen Sie den obigen Vorgang, um weitere Sender manuell zu suchen.

UKW-FUNKTION
Rufen Sie den UKW-Modus mit der Taste DAB/FM/AUX auf. Auf dem Display wird die Signalstärke angezeigt.

Automatische Abstimmung

1. Halten Sie die Taste TUNE + gedrückt, um den automatischen Sendersuchlauf aufwärts in Schritten von 50 kHz zu aktivieren. Das Gerät beendet den Suchlauf und gibt den ersten gefundenen Sender wieder.
2. Halten Sie die Taste TUNE - gedrückt, um den automatischen Sendersuchlauf abwärts in Schritten von 50 kHz zu aktivieren. Das Gerät beendet den Suchlauf und gibt den ersten gefundenen Sender wieder.
3. Halten Sie die Taste Menu/Enter gedrückt, um den automatischen Sendersuchlauf vorwärts in Schritten von 50 kHz zu aktivieren. Das Gerät beendet den Suchlauf und gibt den ersten gefundenen Sender wieder.

Manuelle Abstimmung

Drücken Sie im UKW-Modus kurz die Taste TUNE+/-, um die Frequenz in Schritten von 50 kHz zu erhöhen oder zu verringern.

AUX-EINGANG

1. Rufen Sie den AUX-Modus mit der Taste DAB/FM/AUX auf. Das Display zeigt „Aux Input“ an.
2. Schließen Sie mit dem mitgelieferten AUX-Kabel weitere Audiogeräte an den AUX-Anschluss an, um Musik wiederzugeben.
3. Stellen Sie die Lautstärke entweder an den Audiogeräten selbst oder am Lautstärkeregler des Radios ein.
4. Das Gerät schaltet sich zum Energiesparen nach 10 Minuten automatisch aus, wenn über AUX keine Wiedergabe erfolgt.

BLUETOOTH VERWENDEN

Wenn Ihr Telefon oder Tablet-PC Audiodateien speichern kann, dann können Sie die gesamte auf Ihrem Telefon oder Tablet gespeicherte Musik über Bluetooth zum Gerät übertragen.

Hinweis: Das Hinzufügen eines Bluetooth-Geräts variiert bei unterschiedlichen mobilen Geräten. Schlagen Sie für spezielle Informationen im Handbuch Ihres Bluetooth-fähigen Mobiltelefons nach.

1. Rufen Sie den Bluetooth-Modus mit der Bluetooth-Taste auf. Auf dem Display wird „Bluetooth“ und ein blinkender Punkt angezeigt, der darauf hinweist, dass das Gerät bereit zur Kopplung ist.
2. Aktivieren Sie auf Ihrem mobilen Gerät die Bluetooth-Funktion.
3. Wählen Sie auf Ihrem mobilen Gerät die Option, um ein neues Bluetooth-Gerät hinzufügen. Bei einigen Mobiltelefonen müssen Sie möglicherweise die Such- oder Scan-Option auswählen.
4. Starten Sie den Kopplungsvorgang auf Ihrem Mobiltelefon. Wählen Sie dazu in der Liste der verfügbaren Geräte, die auf dem Bildschirm des mobilen Geräts angezeigt wird, das Gerät „PA6001“ aus. Sobald es gekoppelt ist, wird automatisch eine Verbindung hergestellt.
5. Drücken Sie zur Steuerung der Wiedergabe kurz die Taste Wiedergabe/Pause.
6. Drücken Sie kurz die Taste ZURÜCK/WEITER, um zum vorigen oder nächsten Titel zu springen.

Jede auf Ihrem mobilen Gerät wiedergegebene Audiodatei wird nun zum Radio übertragen.

Hinweis: Sie müssen alle verbundenen Bluetooth Geräte vom Radio trennen, um Musik von einem anderen Bluetooth-Gerät zu übertragen. Wenn Sie den Arbeitsbereich des Geräts verlassen, wird Bluetooth automatisch getrennt. Sie müssen zum manuellen Trennen normalerweise die Bluetooth-Einstellungen auf Ihrem mobilen Gerät verwenden.

Hinweis: Einige ältere Bluetooth-Geräte können Sie beim Koppeln zur Eingabe eines Passcodes auffordern. Geben Sie in diesem Fall den Code 0000 ein.

ALLGEMEINE EINSTELLUNGEN

Info-Funktion

Drücken Sie im DAB+ Modus kurz die Taste INFO, um die folgenden Informationen anzuzeigen.

- Signalstärke
- Programmtyp
- Ensemble/Multiplex
- Frequenz
- Übertragungsrate
- Uhrzeit/Datum/Radiotext

Drücken Sie im UKW-Modus kurz die Taste INFO, um die folgenden Informationen anzuzeigen.
- Signalstärke
- Programmtyp
- Frequenz
- Auto/Stereo/Mono
- Uhrzeit/Datum/Radiotext

Drücken Sie im AUX-Modus kurz die Taste INFO, um Uhrzeit/Datum anzuzeigen.
Drücken Sie im Bluetooth-Modus kurz die Taste INFO, um Uhrzeit/Datum anzuzeigen.

Menüfunktionen
Drücken Sie im DAB+-Modus kurz die Taste Menu/Enter, um das Menü aufzurufen. Wählen Sie mit der Taste TUNE+/TUNE- zwischen „Full scan“ → „Manual Tune“ → „DRS“ → „Prune“ → „System“ aus.

Full scan: Drücken Sie kurz die Taste Menu/Enter, um den vollständigen Suchlauf zu starten.
Manual Tune: Drücken Sie kurz die Taste Menu/Enter, um den vollständigen Suchlauf zu starten.
DRC: Drücken Sie kurz die Taste Menu/Enter, um DRC auszuwählen: DRC off/DRC low/DRC high (DRC aus/DRC niedrig/DRC hoch).
Prune: Drücken Sie kurz die Taste Menu/Enter, um „Prune NO/YES“ auszuwählen.
Drücken Sie im UKW-Modus kurz die Taste Menu/Enter, um das Menü aufzurufen. Wählen Sie mit der Taste TUNE+/TUNE- zwischen „Scan setting“ → „Audio setting“ → „System“ aus.
Scan setting: Drücken Sie kurz die Taste Menu/Enter, um „All stations“/„Strong stations only“.
Audio setting: Drücken Sie kurz die Taste Menu/Enter, um „Stereo“/„Forced Mono“ auszuwählen.

SYSTEMEINSTELLUNGEN

Drücken Sie im System-Modus kurz die Taste Menu/Enter, um das Menü aufzurufen. Wählen Sie mit der Taste TUNE+/TUNE- zwischen „Time“ → „Back Light“ → „Language“ → „Factory Reset“ → „SW version“ aus.

Zeiteinstellung

Automatische Synchronisation mit DAB oder UKW-RDS.

Das Gerät synchronisiert beim Empfang von DAB- oder UKW-RDS-Signalen die Uhrzeit.

Uhrzeit / Datum manuell einstellen

Wenn kein Signal vorhanden ist, um die Zeit mit DAB- oder UKW-RDS zu synchronisieren:

1. Rufen Sie das Menü Zeit auf
2. Wählen Sie anschließend „Set Time/Date“ und drücken Sie kurz die Taste Menu/Enter, um Stunden/Minuten/Tag/Jahr anzupassen. Drücken Sie erneut kurz die Taste Menu/Enter, um die Zeiteinstellung zu bestätigen. Auf dem Display wird „Time Saved“ angezeigt. Kehren Sie anschließend mit einem langen Tastendruck auf Menu/Enter zurück.

Einstellen der automatischen Aktualisierung der Uhrzeit

1. Rufen Sie das Menü Zeit auf
2. Wählen Sie anschließend „Auto update“, drücken Sie die Taste Menu/Enter und die Taste TUNE+/-, um zwischen den Modi zu wählen
   - Update from any: Synchronisiert mit DAB- oder UKW-RDS
   - Update from DAB: Synchronisiert nur mit DAB
   - Update from FM: Synchronisiert nur mit UKW
   - No Update: Keine Synchronisation.

12- / 24-Stundeneinstellung

1. Rufen Sie das Menü Zeit auf
2. Wählen Sie anschließend „Set 12/24 hour“ aus, drücken Sie kurz die Taste Menu/Enter und drücken Sie die Taste TUNE+/-, um das Format der Zeitanzeige auszuwählen
   - Set 12 hour: 12 Stundenmodus
   - Set 24 hour: 24 Stundenmodus

Datumsformat einstellen

1. Rufen Sie das Menü Zeit auf
2. Wählen Sie anschließend „Set date format“, rufen Sie mit einem kurzen Tastendruck auf Menu/Enter das Menü auf und wählen Sie mit der Taste TUNE+/- aus

- MM-TT-JJJJ
- TT-MM-JJJJ

Hintergrundbeleuchtung

1. Rufen Sie das Menü Hintergrundbeleuchtung auf
2. Stellen Sie die Timeout-Dauer für die Hintergrundbeleuchtung und Helligkeitsstufe ein:
   - 10 Sek., 20 Sek., 30 Sek., 45 Sek., 60 Sek., 90 Sek., 120 Sek., 180 Sek., ON (Ein)
   - Abdunklungsstufe: High, Medium, Low (Hoch, Mittel, Niedrig)

Spracheinstellung

1. Rufen Sie das Menü Sprache auf
2. Wählen Sie zwischen den Sprachen
   - Englisch
   - Dänisch

Rücksetzen auf die Werkseinstellungen

Setzt das Gerät auf die ursprünglichen Werkseinstellungen zurück.

Softwareversion

Zeigt die Softwareversion des Geräts an.
Halten Sie die Taste Menu/Enter gedrückt, um die obigen Einstellungen zu verlassen.

VOREINSTELLUNG

Speichern von DAB- / UKW-Sendern

1. Stellen Sie im DAB- oder UKW-Modus den DAB+ oder UKW-Sender ein, den Sie speichern möchten und halten Sie die Taste PRESET 2 Sekunden lang gedrückt, um das Menü „Preset Save“ aufzurufen. Drücken Sie die Taste TUNE+/-, um die Liste der gespeicherten Voreinstellungen von P1 bis P10 auszuwählen.
2. Wenn Sie unter P1 speichern möchten, bestätigen Sie mit der Taste Menu/Enter. Anschließend wird auf dem Display „Preset 1 Saved“ (Voreinstellung 1 gespeichert) angezeigt, um zu bestätigen, dass P1 gespeichert wurde.
3. Wenn Sie weitere Voreinstellungen speichern möchten, wiederholen Sie die obigen Schritte.
4. Es können insgesamt 32 DAB- und 32 UKW-Sender gespeichert werden.

Wiedergabe gespeicherter Sender

1. Drücken Sie die Taste PRESET, um das Menü „Preset Recall“ aufrufen. Wählen Sie mit der Taste TUNE+/- gespeicherte Radiosender von P1 zu P10.
2. Bestätigen Sie die Wiedergabe mit der Taste Menu/Enter.
3. Wenn kein Radiosender gespeichert wurde, wird „##Empty“ (##Leer) angezeigt.

WEITERE EINSTELLUNGEN

Lautstärkeregler

1. Stellen Sie die Lautstärke durch Drehen des Lautstärkereglers ein
2. Im Bluetooth-Modus können Sie die Lautstärke am Audiogerät selbst einstellen.

Akkukapazität

1. Bei Akkubetrieb wird die Akkukapazität angezeigt, siehe Abbildung:

2. Das Gerät schaltet sich wird automatisch ab, nachdem die Akkukapazität vollständig erschöpft ist, um sich zu schützen.

Externe Ohrhörer

Wenn an den Kopfhöreranschluss Ohrhörer/Kopfhörer angeschlossen wurden, wird die Lautsprecherausgabe automatisch abgeschaltet.

Anpassung der Signalstärke

1. Stellen Sie für das beste Signal im DAB- oder UKW-Modus das Gerät im Freien auf und ziehen Sie die Antenne vollständig aus.
2. Halten Sie das Gerät von Störungsquellen fern, wie: Computern, Mikrowellen usw.
3. Im UKW-Modus können Sie für eine bessere Signalqualität von Stereo auf Mono umschalten.

Akku und Stromversorgung

1. Das Gerät wird von einem eingebauten Lithium-Akku mit Strom versorgt. Wenn das Steckernetzteil angeschlossen wurde, kann er wieder aufgeladen werden.
2. Wenn das Gerät vollständig aufgeladen wurde, schalten Sie es immer aus und entfernen Sie das Steckernetzteil.

Anweisungen für die Entsorgung

Elektrogeräte, die mit diesem Zeichen markiert sind, dürfen nicht zusammen mit dem normalen Haushaltsmüll entsorgt werden, sondern müssen – gemäß der EU-Richtlinie zu Elektro- und Elektronik-Altgeräten vom 24. März 2005 – separat gesammelt werden. Geben Sie daher dieses Gerät am Ende seiner Lebensdauer bei einem entsprechenden Sammelpunkt für die Entsorgung oder Ihren örtlichen Händler ab.

Verpackungsschachteln sind recycelbare Abfälle, d.h. sie sind wiederverwendbar oder recyclingfähig.

Technische Daten:

Steckernetzteil-Eingang:	100 bis 240 V AC~, 50/60 Hz
Steckernetzteil-Ausgang:	9 V DC, 1 A
Schutzklasse:	II (Steckernetzteil), III (Lautsprecher)
Akku:	Eingebauter Lithium-Akku

SCANSONIC
Made in China
Imported by Dantax Radio A/S
Bransagervej 15 · 9490 Pandrup · Denmark
www.scansonic.dk
CE